AEG

Встраиваемая Микроволновая печь

MBB1756DEM

Сервируйте на тарелках
Микроволновая печь со сдвоенной функциональностью: восхитительная еда на тарелках в один момент и гриль, который завершит ансабль. Будь то хрустящий бекон или золотистая сырная корочка, добавьте к отличному вкусу и текстуре заключительный штрих.

Product Benefits & Features

Открывайте микроволновую печь одним касанием
Микроволновая печь оснащена электронной дверцей с сенсорным управлением. Это означает, что она открывается одним касанием, обеспечивая быстрый и удобный доступ к тому, что находится внутри.

Мгновенный доступ к пользовательским функциям
Часто используемые микроволновые настройки можно быстро сохранить и получить к ним доступ с помощью избранных функций. Как только настроенная программа была установлена, просто активируйте ее с помощью значка в форме звезды. Не нужно помнить точные настройки каждый раз. Это удобно, управляйте на

Изящный дизайн для быстрой очистки
Уборка этой микроволновой печи наиболее удобна. Ее гладкий дизайн означает, что грязи негде застрять. Нет кнопок. Просто гладкая стеклянная поверхность. Обеспечена безупречная чистота во время каждой уборки.

- Полностью встраиваемая микроволновая печь
- Механизм открытия двери: Электронное
- Режимы работы: Гриль, Микроволны, Микроволны и гриль
- Мощность: 800 Вт, количество уровней мощности - 5
- Мощность гриля: 800 Вт
- Функция быстрого запуска на полную мощностью с интервалами в 30 секунд
- Автоматические программы размораживания по весу
- Функция "Защита детей"
- Сигнал об окончании приготовления
- ЖК-дисплей
- Сенсорные клавиши выбора мощности
- Электронные часы и таймер
- Последовательное запоминание функций приготовления: 3
- Внутреннее освещение
- Вращающийся поднос: 272 мм, Стекло
- Аксессуары в комплекте: Полочка для гриля

AEG

Встраиваемая Микроволновая печь

MBB1756DEM

Product Specification

Рекомендованная цена. Перейдите на сайт магазина, чтобы узнать о возможных специальных предложениях.	68990.00
Рекомендованная цена. Перейдите на сайт магазина, чтобы узнать о возможных специальных предложениях.	68990.00
Цвет	Черный/Нержавеющая сталь с покрытием Antifingerprint
Материал внутренней камеры	Нержавеющая сталь
Дополнительное оснащение	Полочка для гриля
Размеры для встраивания (ВхШхГ), мм	360x562x300
Размеры (ВхШхГ), мм	371x594x316
Вес нетто, кг	15.5
Длина сетевого шнура, м	1.4
Мощность подключения, Вт	1250
Номинальное напряжение, В	220-240
Страна производства	Соединенное Королевство

ColorEnglish	Black/Stainless steel with antifingerprint
Цвет	Черный/Нержавеющая сталь с покрытием Antifingerprint

PSGBMC130D000016

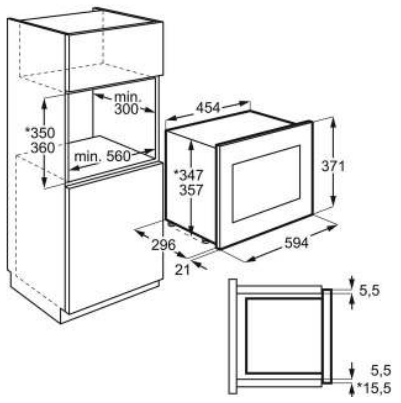
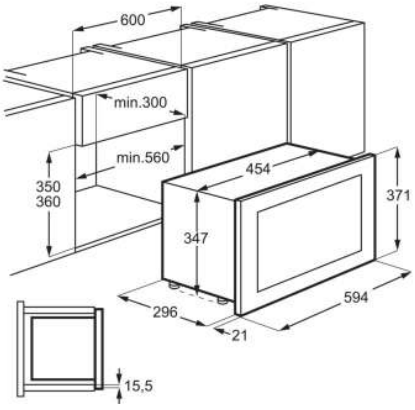
PSGBMC190DE00002